3. Gambarkan Part Plate pada Solidworks, dengan ketentuan sebagai berikut:
    - Unit Sistem: MMGS
    - Penggunaan 2 angka desimal
    - Material: Aluminium 1060 Alloy
    - Density = 0.0027 g/mm^3
    - A= 60.00
    - B= 935.00

    Berapakah Massa dari Part Plate ? (Toleransi jumlah massa adalah 1%)?

    A. 65250.44 C. 67500.97
    B. 67288.88 D. 62354.15

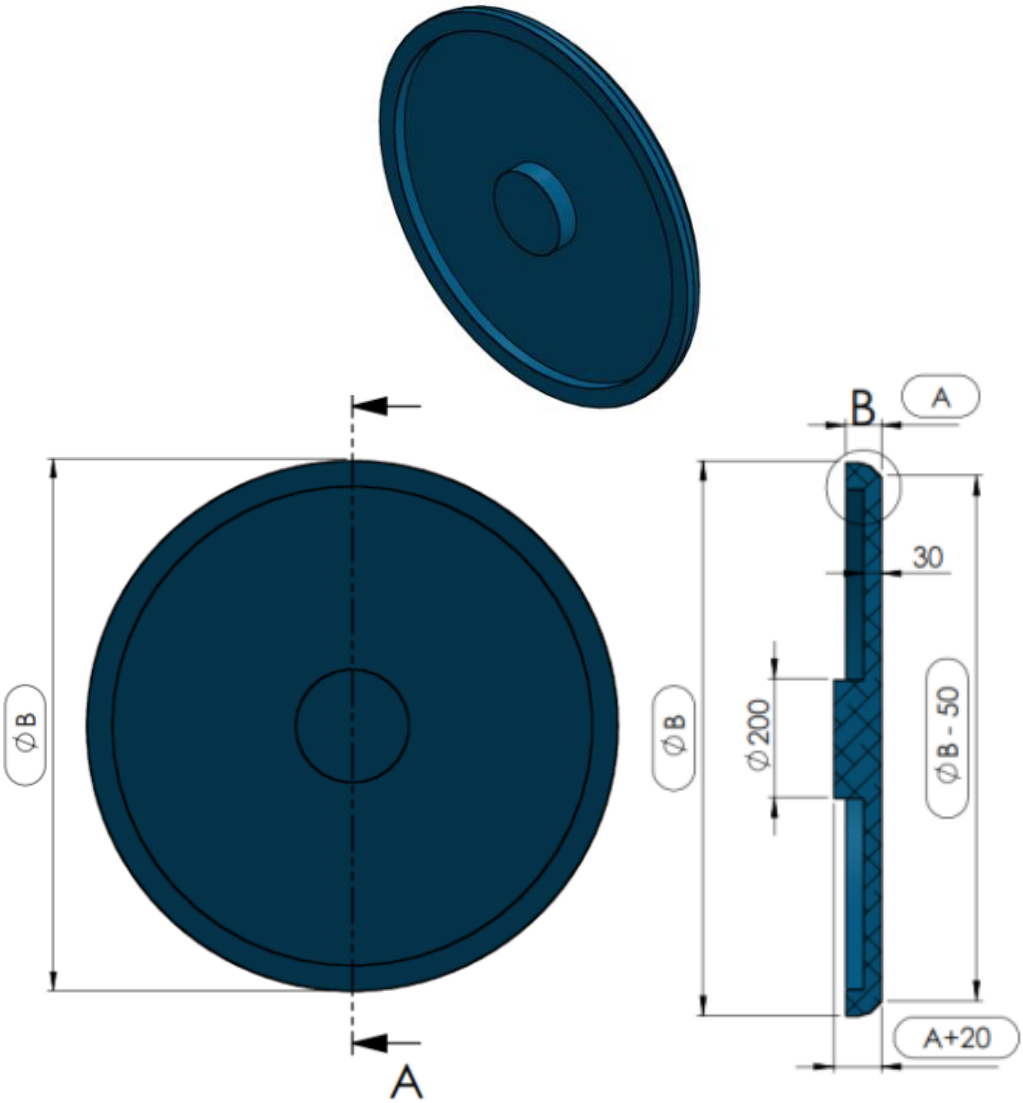

SECTION A-A

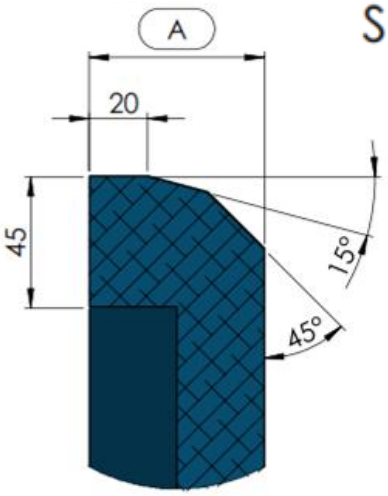

DETAIL B

SCALE 1 : 2

4. Dengan menggunakan gambar Part Plate pada nomer sebelumnya, Ubah gambar Part Plate, dengan ketentuan sebagai berikut:
    - Unit Sistem: MMGS
    - Penggunaan 2 angka desimal
    - Material: Aluminium 1060 Alloy
    - Density = 0.0027 g/mm^3
    - A= 60.00
    - B= 935.00

    Berapakah Massa dari Part Plate ? (Toleransi jumlah massa adalah 1%)

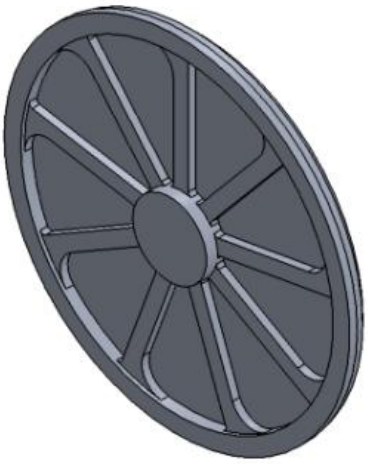

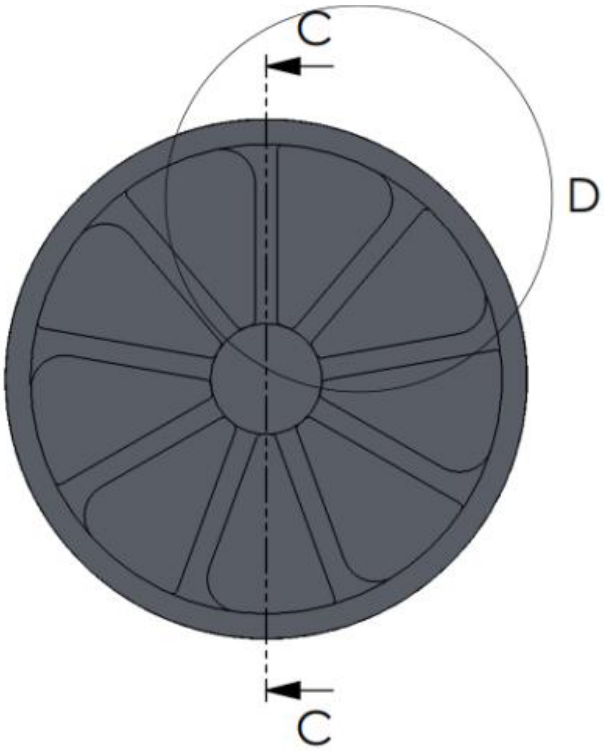

SECTION C-C

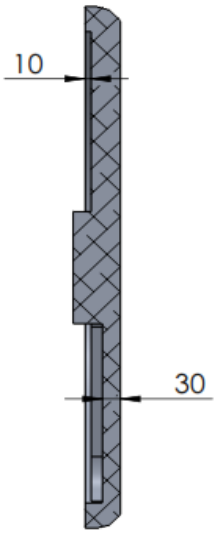

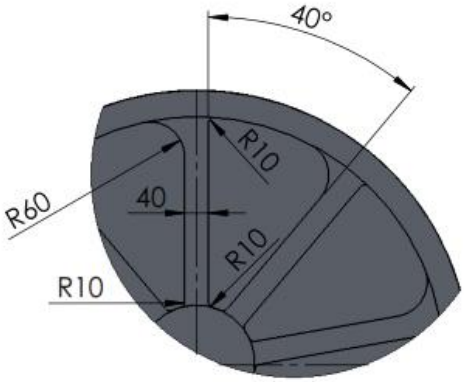

DETAIL D

7. Gambarkan Part Tool Block pada Solidworks, dengan ketentuan sebagai berikut:
    - Unit Sistem: MMGS
    - Penggunaan angka 2 angka desimal
    - Material: Aluminium 1060 Alloy
    - Density = 0.0027 g/mm^3
    - A= 140.00
    - B= 51.00
    - C= 45°

A. 599.01 C. 625.01

B. 612.01 D. 638.01

Berapakah Massa dari Part Tool Block? (Toleransi jumlah massa adalah 1%)

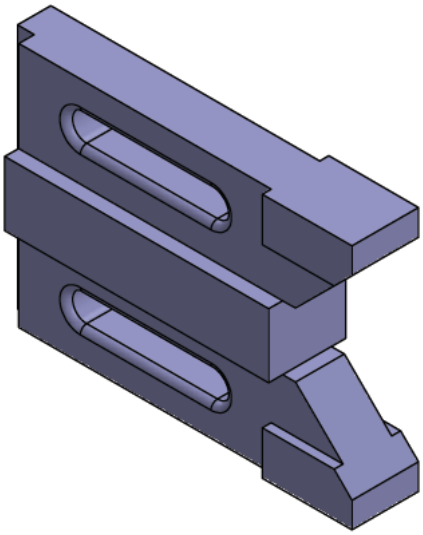

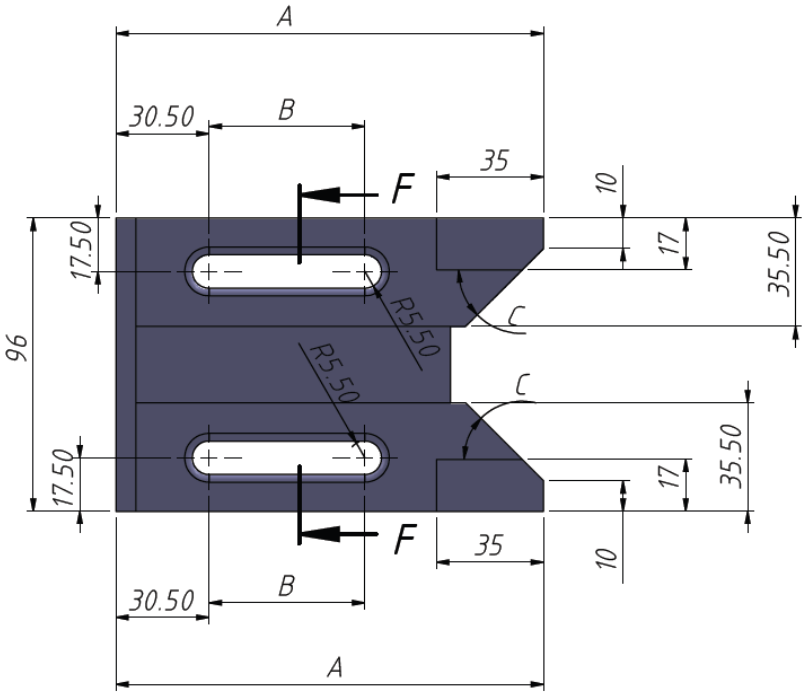
A
30.50
B
35
F
10
17
35.50
17.50
96
R5.50
C
R5.50
C
35.50
17
17.50
F
35
10
30.50
B
A

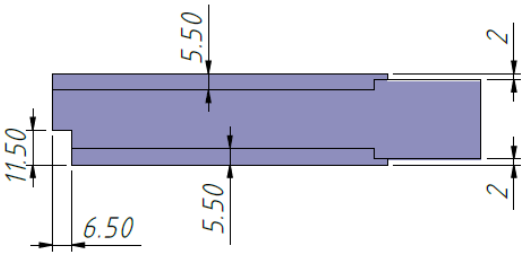
5.50
2
11.50
5.50
2
6.50

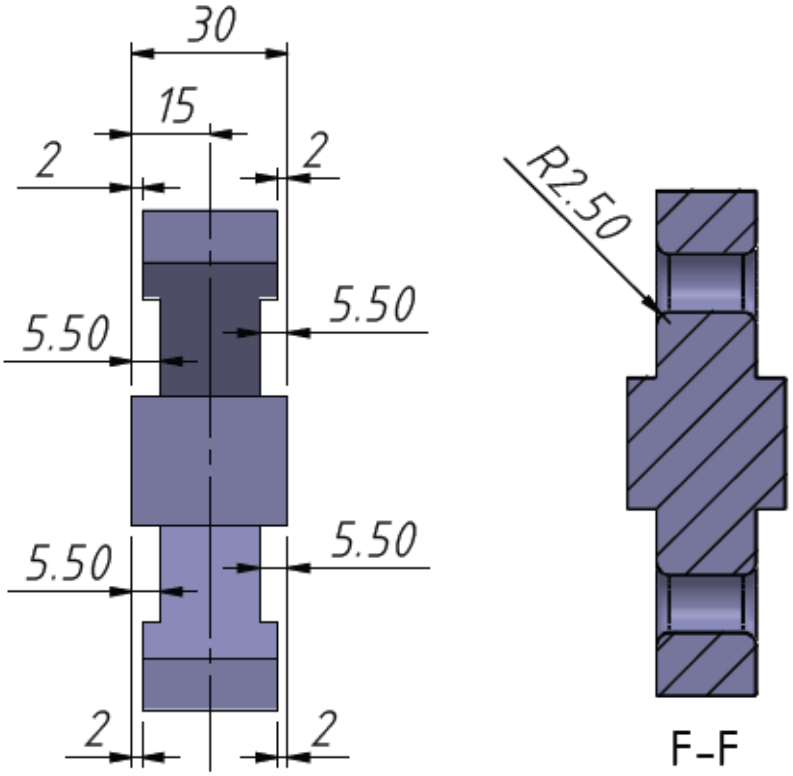
30
15
2
2
5.50
5.50
5.50
5.50
2
2
R2.50
F-F

B. Intermediate Part

1. Gambarkan Part Tank pada Solidworks, dengan ketentuan sebagai berikut:
    - Unit Sistem: MMGS
    - Penggunaan angka 2 angka desimal
    - Material: Aluminium 1060 Alloy
    - Density = 0.0027 g/mm^3
    - A= 325.00
    - B= 387.50

    Berapakah Massa dari Part Tank ? (Toleransi jumlah massa adalah 1%

    A. 5670.03 C. 5896.03
    B. 5783.03 D. 6010.03

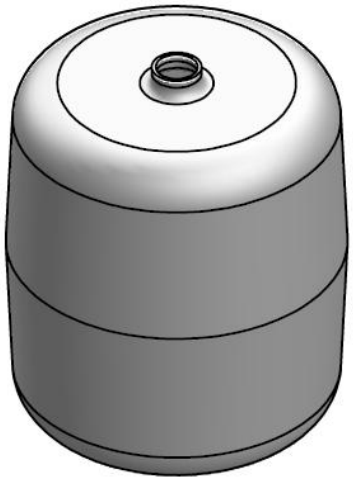

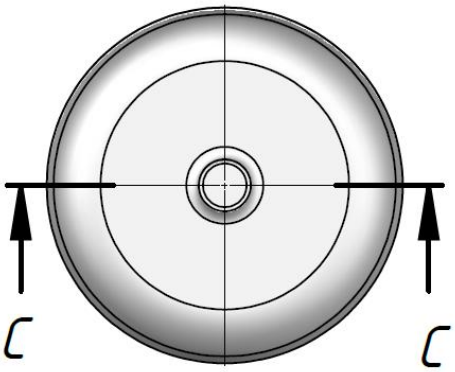

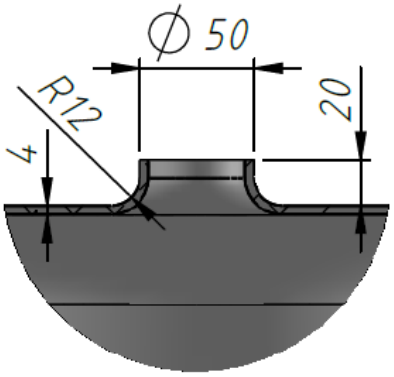

DETAIL D
SCALE 1 : 4

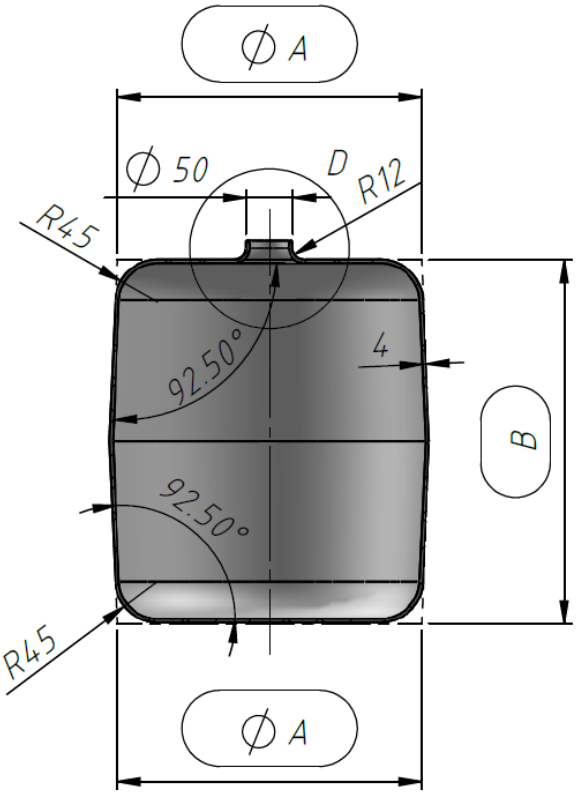

2. Gambarkan Part Tank pada nomer sebelumnya, ubah Part Tank dengan ketentuan sebagai berikut:
    - Unit Sistem: MMGS
    - Penggunaan angka 2 angka desimal
    - Material: Aluminium 1060 Alloy
    - Density = 0.0027 g/mm^3
    - 1 – Catatan : Semua ukuran yang tidak ditampilkan diasumsikan sama dengan pertanyaan sebelumnya
    - 2 – Bagian atas memiliki 3 lubang dengan ukuran yang sama dan berjarak 90 derajat dari satu sama lain

    Berapakah Massa dari Part Tank ? (Toleransi jumlah massa adalah 1%)

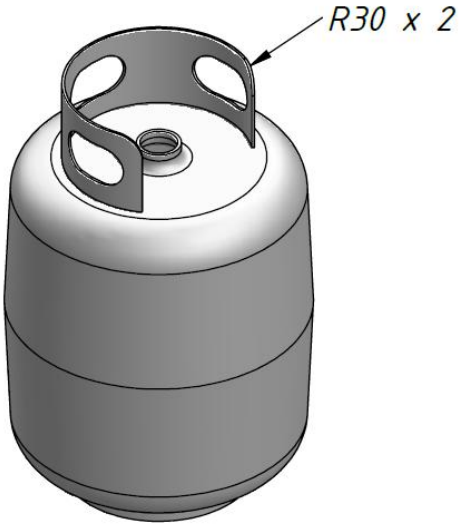

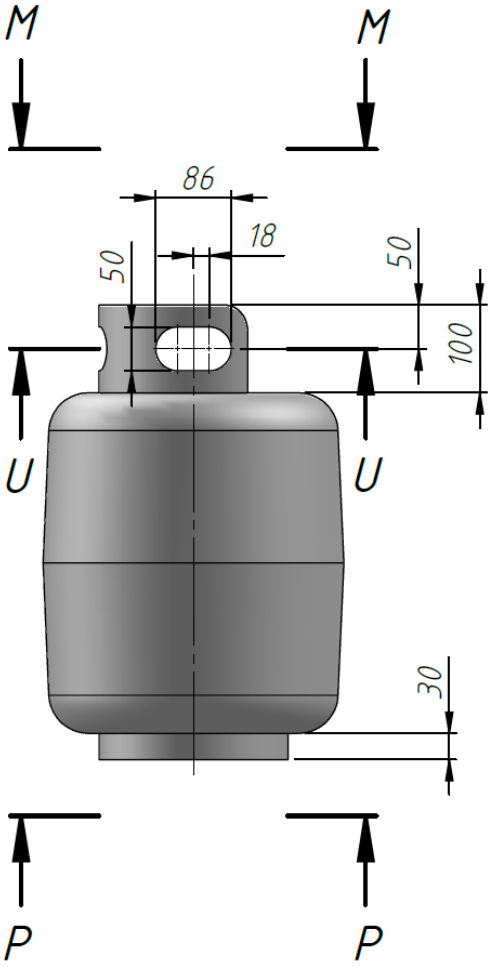

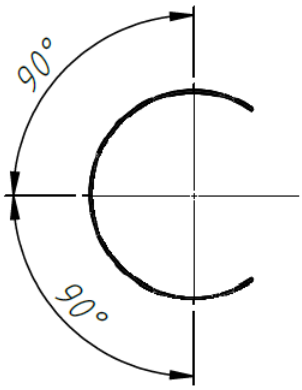

U–U

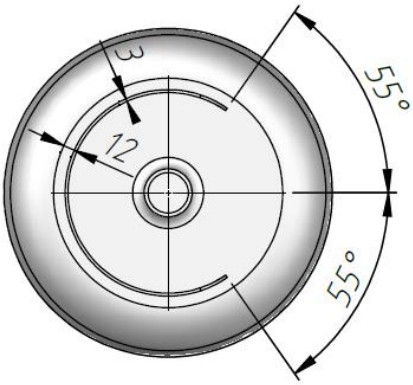

M–M

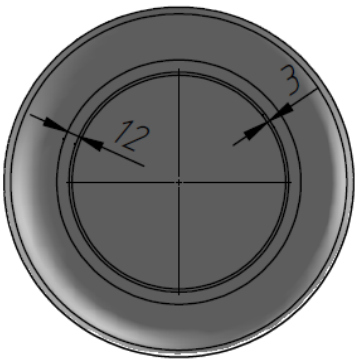

P–P

3. Gambarkan Part Wheel pada Solidworks, dengan ketentuan sebagai berikut:
    - Unit Sistem: MMGS
    - Penggunaan angka 2 angka desimal
    - Material: Aluminium 1060 Alloy
    - Density = 0.0027 g/mm^3
    - A = 130.00
    - B = 915.00

   Berapakah Massa dari Part Wheel? (Toleransi jumlah massa adalah 1%)

   A. 117138.31
   B. 119578.31
   C. 123139.50
   D. 124459.31

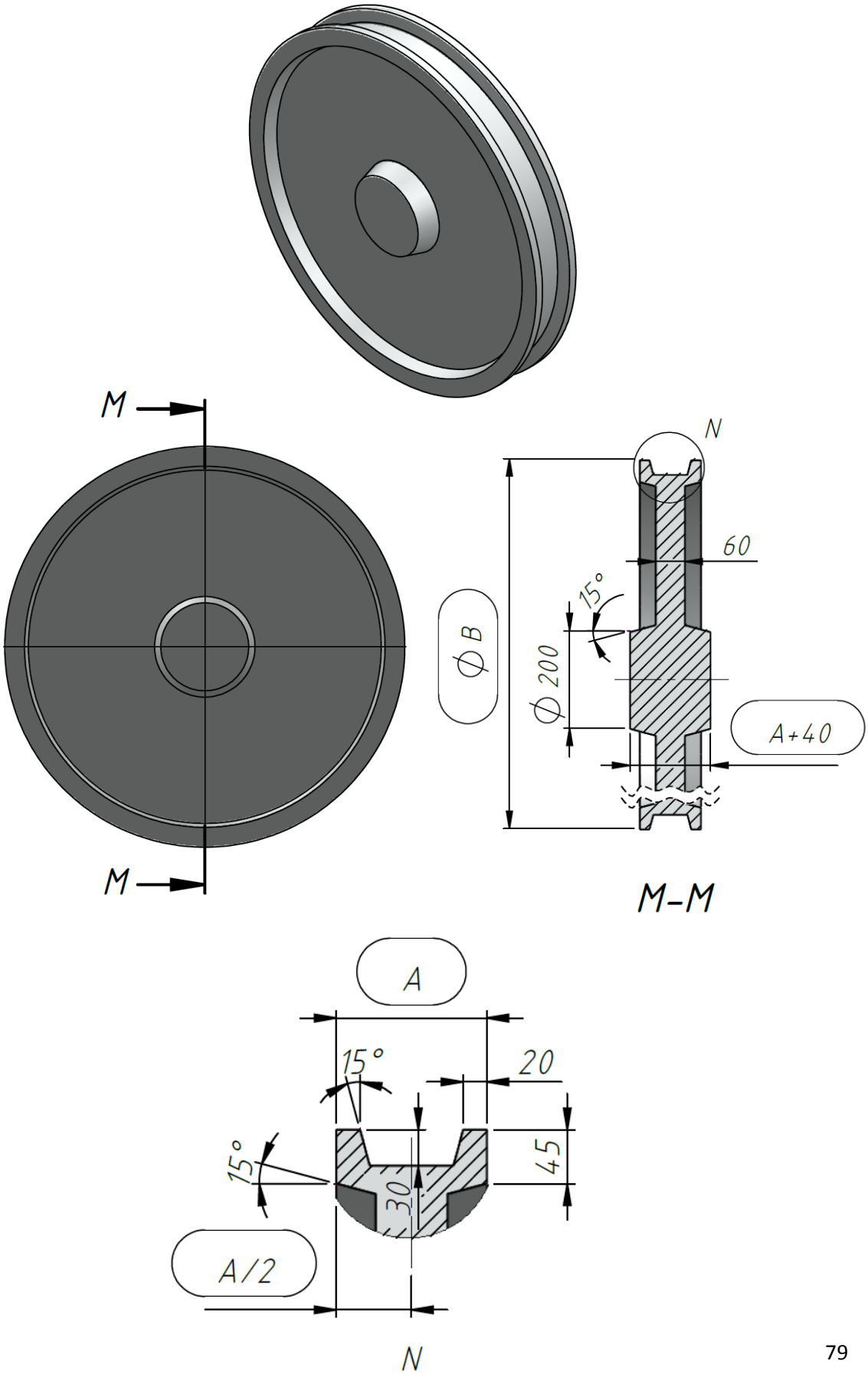
M
M
N
60
15°
Ф B
Ф 200
A+40
M-M
A
15°
20
15°
45
30
A/2
N

4. Menggunakan Part Wheel pada nomer sebelumnya, ubah Part Wheel pada Solidworks, dengan ketentuan sebagai berikut:
    - Unit Sistem: MMGS
    - Penggunaan angka 2 angka desimal
    - Material: Aluminium 1060 Alloy
    - Density = 0.0027 g/mm^3
    - 1 – Catatan: Semua ukuran yang tidak ditampilkan diasumsikan sama dengan pertanyaan sebelumnya

    Berapakah Massa dari Part Wheel? (Toleransi jumlah massa adalah 1%)

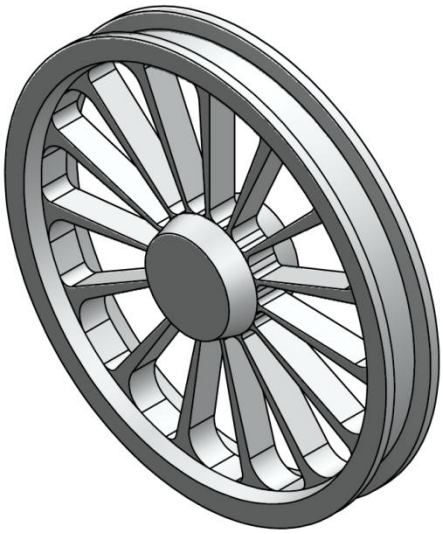

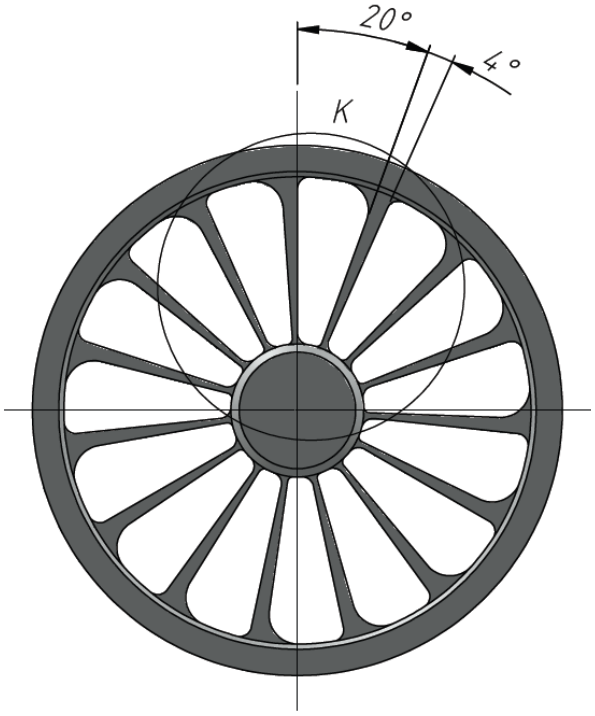
20°
4°
K

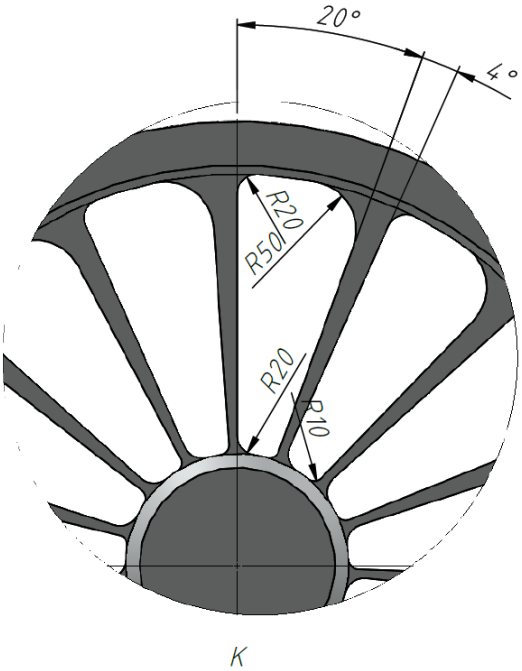
20°
4°
R20
R50
R20
R10
K

C. Advanced Part

1. Gambarkan Part Bracket pada Solidworks, dengan ketentuan sebagai berikut:
    - Unit Sistem: MMGS
    - Penggunaan angka 2 angka desimal
    - Material: AISI 1020 Steel
    - Density = 0.0079 g/mm^3
    - A = 62.00
    - B = 20.00
    - C = 26.50

    Berapakah Massa dari Part Bracket? (Toleransi jumlah massa adalah 1%)

    A. 786.63
    B. 802.69
    C. 818.74
    D. 834.79

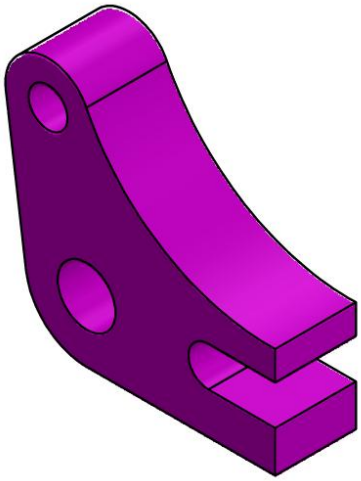

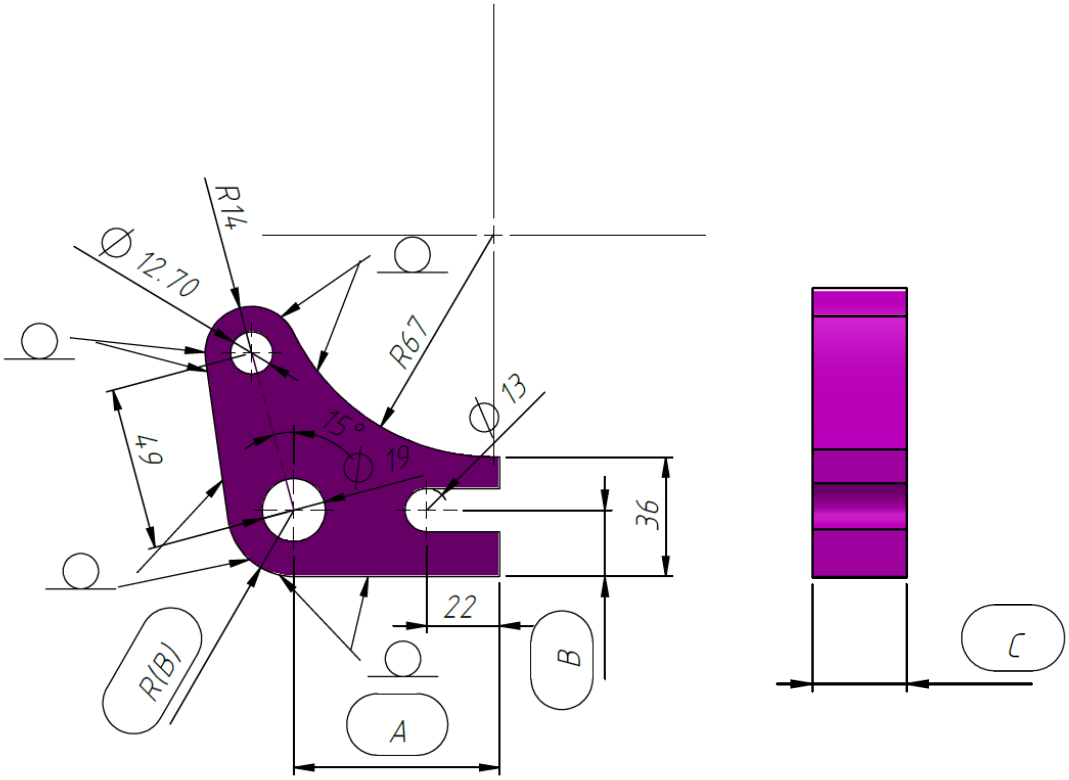
R14
∅ 12.70
R67
∅ 13
15°
∅ 19
64
36
22
R(B)
A
B
C

2. Menggunakan Part Bracket pada nomer sebelumnya, ubah Part Bracket pada Solidworks, dengan ketentuan sebagai berikut:
    - Unit Sistem: MMGS
    - Penggunaan angka 2 angka desimal
    - Material: AISI 1020 Steel
    - Density = 0.0079 g/mm^3
    - 1 – Catatan : Semua ukuran yang tidak ditampilkan diasumsikan sama dengan pertanyaan sebelumnya

    Berapakah Massa dari Part Bracket? (Toleransi jumlah massa adalah 1%)

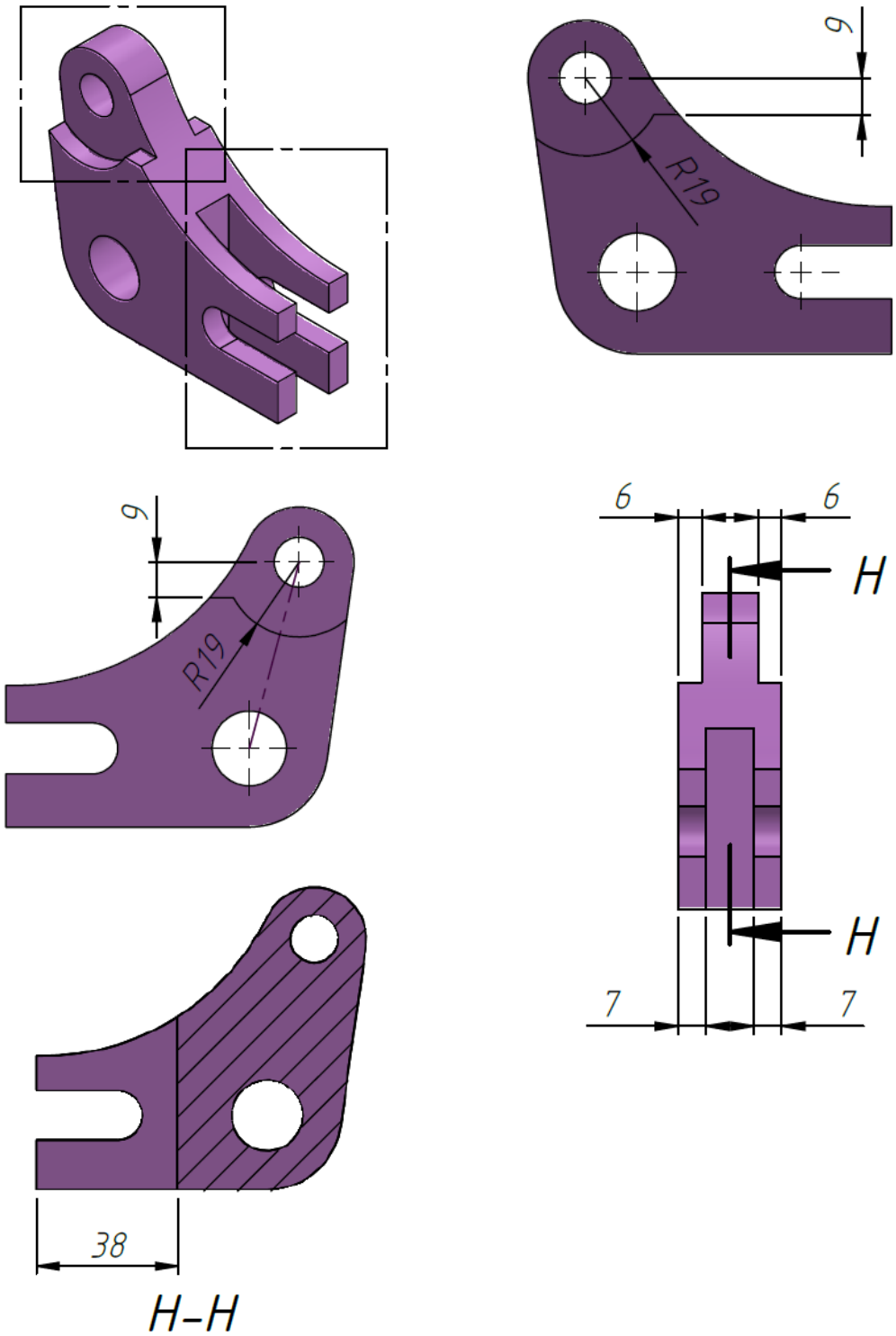
9
R19
9
R19
6
6
H
H
7
7
38
H–H

3. Menggunakan Part Bracket pada nomer sebelumnya, ubah Part Bracket pada Solidworks, dengan ketentuan sebagai berikut:
    - Unit Sistem: MMGS
    - Penggunaan angka 2 angka desimal
    - Material: AISI 1020 Steel
    - Density = 0.0079 g/mm^3
    - 1 – Catatan : Semua ukuran yang tidak ditampilkan diasumsikan sama dengan pertanyaan sebelumnya

    Berapakah Massa dari Part Bracket? (Toleransi jumlah massa adalah 1%)

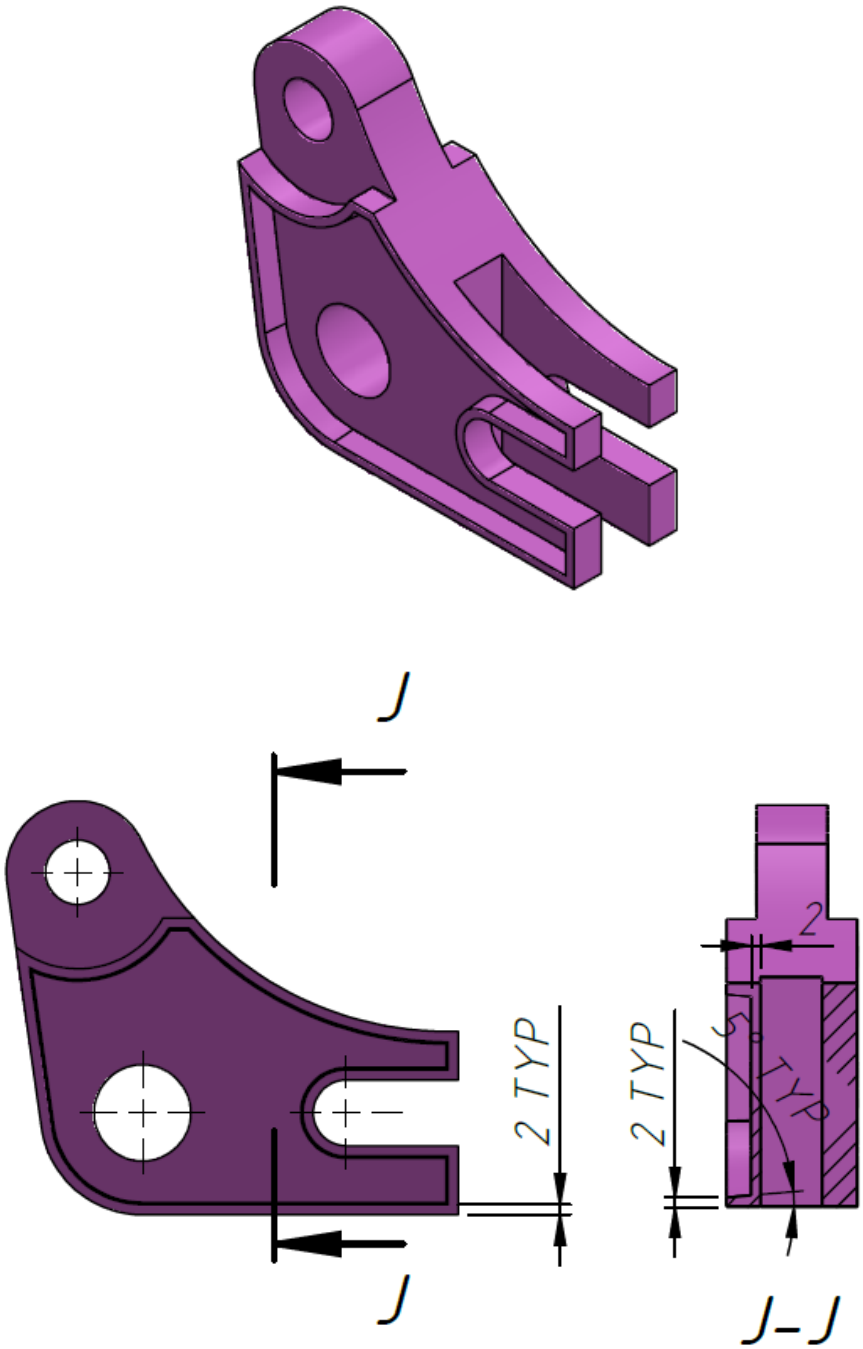
J
J
2 TYP
2 TYP
2
5°
TYP
J–J